Sicherheitshinweis

Altersbeschränkung:
Nicht für Kinder unter 14 Jahren geeignet.

Stromversorgung:
Das Gerät darf nur mit der vorgesehnen Gleichspannung betrieben werden.
Der Betrieb mit einem Netzgerät ist nicht zulässig.

Safety Note

Age restriction:
Not suitable for children under 14 years.

Power supply:
The device may only be presented with the long DC voltage to operate. The operation with a network deviceis not permitted.

CARSON

7,2/12V Pos.Lamp.-Set Vol.FH16XL750
7,2/12V Pos.-lamp LED Vol.FH16XL750

Tamiya-Carson Modellbau GmbH & Co. KG // Werkstraße 1 // D-90765 Fürth
www.carson-modelsport.com

03675 7333 343
Service-Hotline for Germany: Mo-Do 8.00-16.00 Uhr // Fr 8.00 -12.30 Uhr
www.service. carson-modelsport.com

500907709 // Stand: März 2025

1

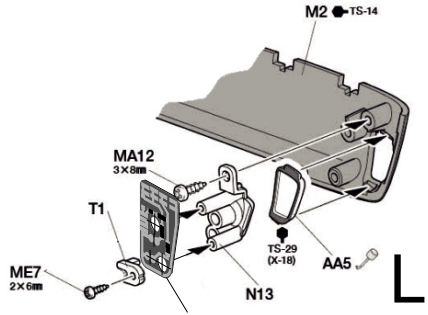

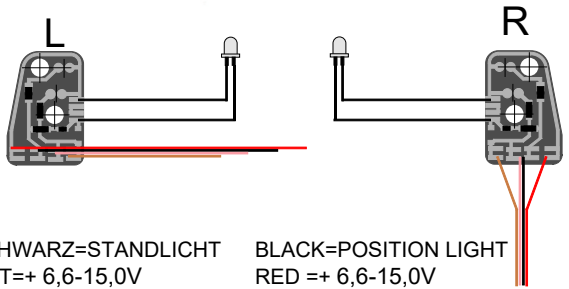

SCHWARZ=STANDLICHT
ROT=+ 6,6-15,0V
PINK=FERNLICHT
BRAUN= LAMPENBÜGEL

BLACK=POSITION LIGHT
RED =+ 6,6-15,0V
PINK =LONG DISTANCE LIGHT
BROWN= HEADLIGHT

2

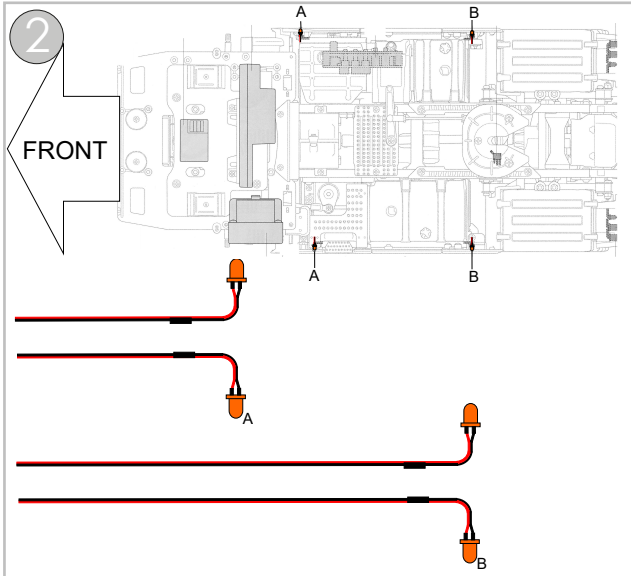

SCHWARZ=STANDLICHT
ROT=+ 6,6-15,0V

BLACK=POSITION LIGHT
RED =+ 6,6-15,0V